Flandersbacher Weg 6
DE-42549 Velbert
mail@crimp-akademie.de
https://crimp-akademie.de

Die geschlossene Crimphülse

- **Seminar ID:** OST05
- **Seminartyp:** Online Seminar
- **Seminardauer:** 2,5 bis 3 Stunden
- **Termin:** Nach Absprache bzw. Schulungsplan
- **Teilnehmerkreis:** Alle

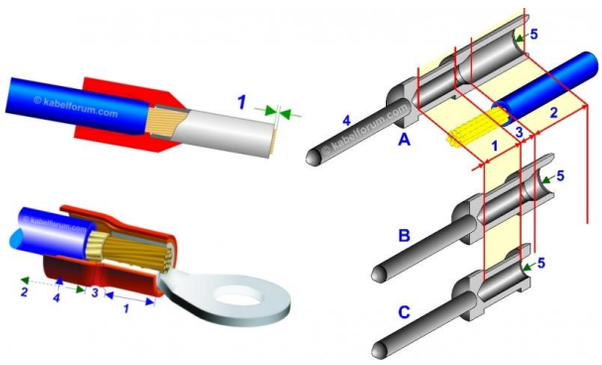

Die Verarbeitung von geschlossenen Crimphülsen ist erheblich einfacher wie bei der offenen Crimphülse. Durch die runde Geometrie lassen sich geschlossene Crimphülsen erheblich einfacher im Crimpwerkzeug positionieren. Die Verpressung erfolgt nicht durch das Einrollen von Crimpflanken sondern über die Reduzierung der runden Geometrie der Kontakte. Dennoch müssen die Parameter für eine gute Crimpverbindung eingehalten werden.

Inhalt:

Die jeweiligen Themen beziehen sich auf die Crimpkontaktvarianten:

- Aderendhülse
- Gedrehte Kontakte
- Vorisolierte Kontakte
- Sechskant & Dornpressung

Themen:

- Qualitätsanforderungen an das Material (Leitung, Kontakt etc.).
- Kontaktvarianten und deren Anwendung.
- Verarbeitungsformen und Werkzeuge.
- Zuordnungen Nennquerschnitt der Leitung zum Crimpkontakt.
- Qualitätsmerkmale und Prüfkriterien der Crimpkontaktvarianten.
- Gut – Tolerierbar – Schlecht: Fehler und die möglichen Auswirkungen.
- Fehlererkennung und Fehlervermeidung.

Dieses Seminarthema ist auch in Englisch verfügbar!

Seminarunterlagen / Arbeitsmaterial: Die umfangreichen Seminarunterlagen stellen wir per Download über die Technikbibliothek https://crimppedia.com bereit.

- Arbeitsbuch: „Die geschlossene Crimphülse“ (SU-04) als PDF.
- Vorlagen: Arbeits- und Prüfanweisungen als PDF.
- Vorlagen für Poster / Arbeitsplatzgestaltung als PDF / JPG.

Wichtig: Diese Downloads finden Sie in der Technikbibliothek https://crimppedia.com in der Downloadarea. Dafür ist eine kostenfreie Registrierung auf https://crimppedia.com erforderlich. Und eine formlose E-Mail, zu unserer Info, wenn Ihre Registrierung abgeschlossen ist. Die Aktivierung Ihres Downloads erfolgt zeitnah nach Ihrer Buchung des Seminares. Natürlich informieren wir Sie per E-Mail über diese Aktivierung!

Es sind mehrere Accounts pro Firma möglich. Über Updates (in der Regel kostenfrei) informieren wir ausschließlich die in den Accounts hinterlegten E-Mail-Adressen.

Teilnehmerzertifikate: Entsprechend der Seminarbuchung erhalten alle Teilnehmer ein Zertifikat, in dem die Inhalte des Seminares aufgelistet sind. Das Zertifikat erhalten Sie via E-Mail als PDF.

Änderungen und Irrtümer vorbehalten

Powered by

aac-kabelbearbeitung.de | Seminare in Englisch crimp-academy.com | Technikbibliothek crimppedia.com | kabelforum.com